Fiche produit **N°7.1**

Cellophanneuse MF-PLX

Tout Inox

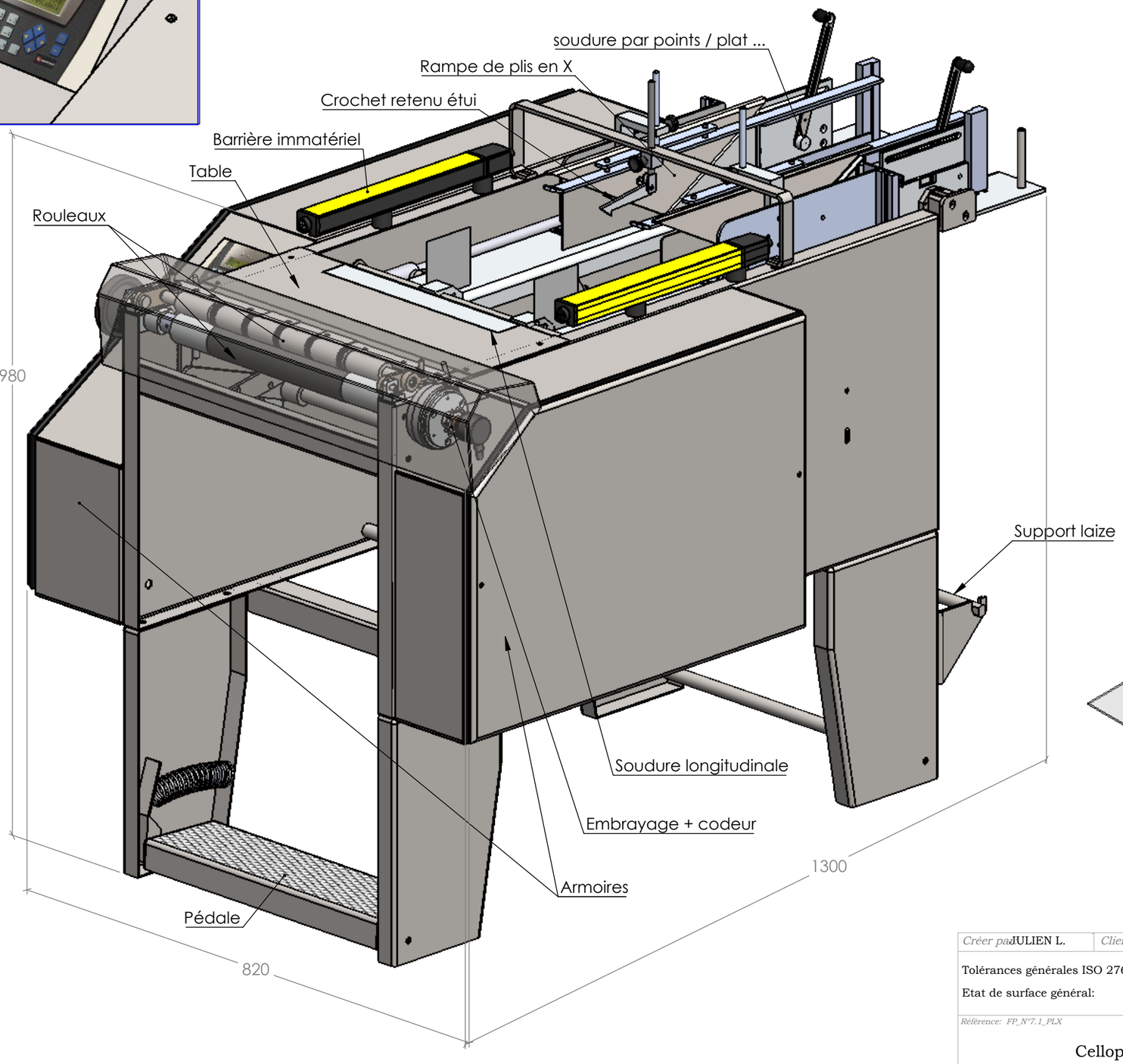

Description

La M-F PLX vous permettera l'emballage d'étuis dans les domaines de la parfumerie, la cosmetique, et divers autres comme l'alimentaire.
Actionné par une pédale, elle assure un excellent cellophanage.
Cet emballage est constitué d'un scellage longitudinal, puis d'un scellage lattéral par point des plis en X pour plus d'esthétique.
Rapide et efficace : avec une cadence de 500 à 800 étuis/heure.
Pupitre de gestion centralisé permet le paramètrage intuitif et précis des températures de scellages, et de la longueur de film déroulé.
Changement des formats simples et rapides, peut-être effectué par l'opérateur.
Barrière immatérielle assure une sécurité optimale.
Construction tout inox
ENCOMBREMENT : 1300 x 820 x 980 MM

***** Dimensions admissible *****

Longueur: 45mm minimum
290mm maximum
Hauteur: 20mm minimum
90mm maximum
Déroulement cellophane: 0 à 600mm

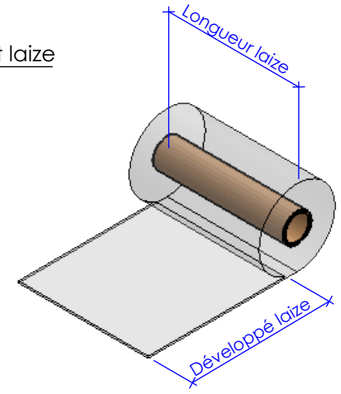

***** Définition longueur laize *****

Longueur + Hauteur + recouvrement

***** Définition développé cellophane *****

((Largeur + Hauteur) x 2) + recouvrement

500 à 800 étuis/heure

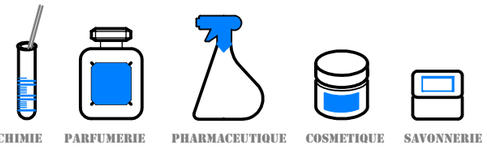

Créer par JULIEN L.	Client: /	Créer le 27/07/2021	Modifié le 29/07/2021
Tolérances générales ISO 2768 - mK	Plan n° N°7.1	Quantité: X1	
Etat de surface général:	Pièce n° /	Matière: /	
	Sous-ensemble n° /	Encombrement /	Echelle / A3

Référence: FP_N°7.1_PLX

Cellophanneuse MF-PLX

FICHE_PRODUIT N°7.1

MATCO
MATERIEL INDUSTRIEL - OCCASION & NEUF
PARFUMERIE CHIMIE SAVONNERIE PHARMACEUTIQUE COSMÉTIQUE
Tel.02.32.30.00.12 / Fax.02.32.30.71.76 / eMail info@matco-france.fr / Site www.matco-france.fr / ZI Les Fontenelles 27190 Conches en ouche