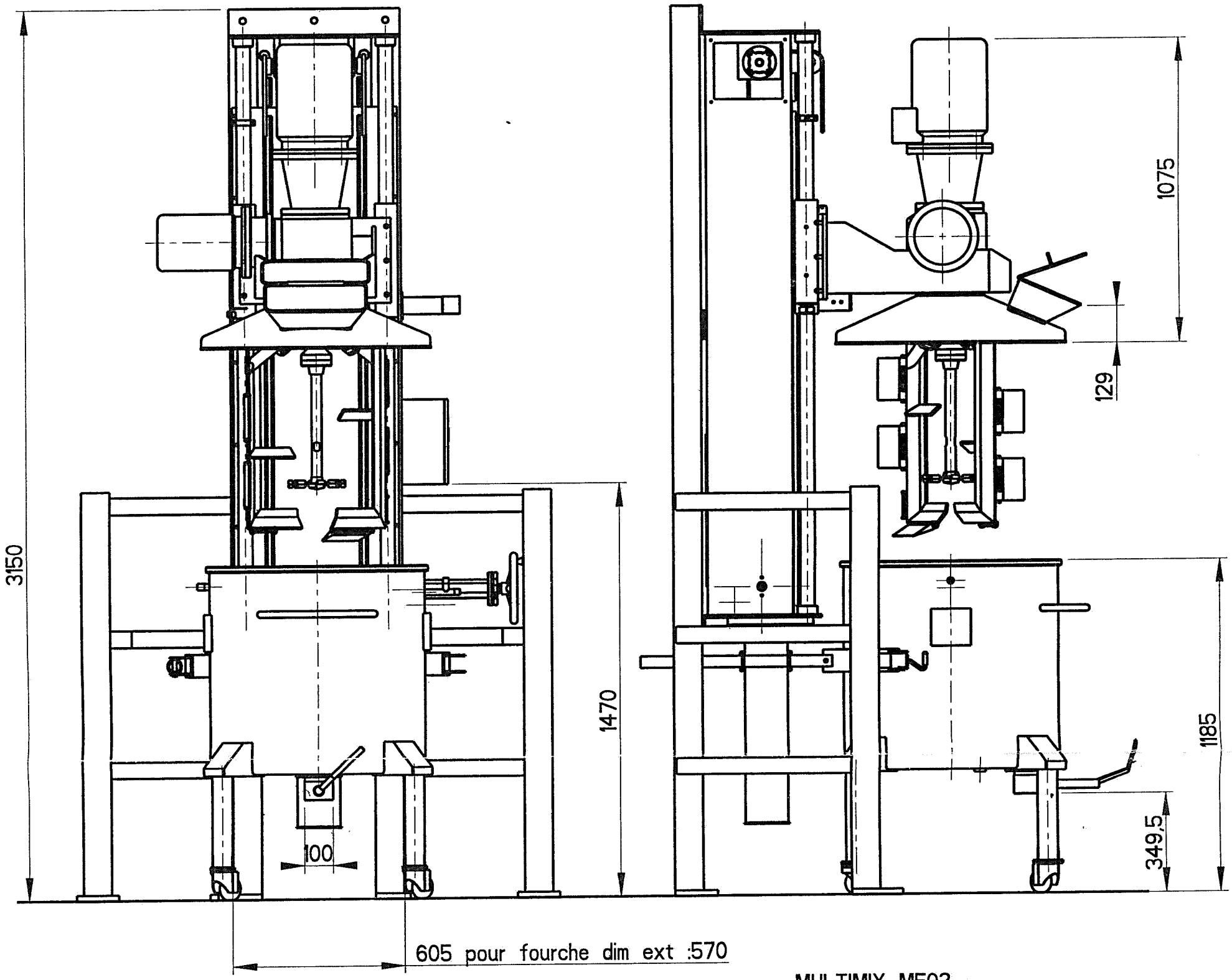

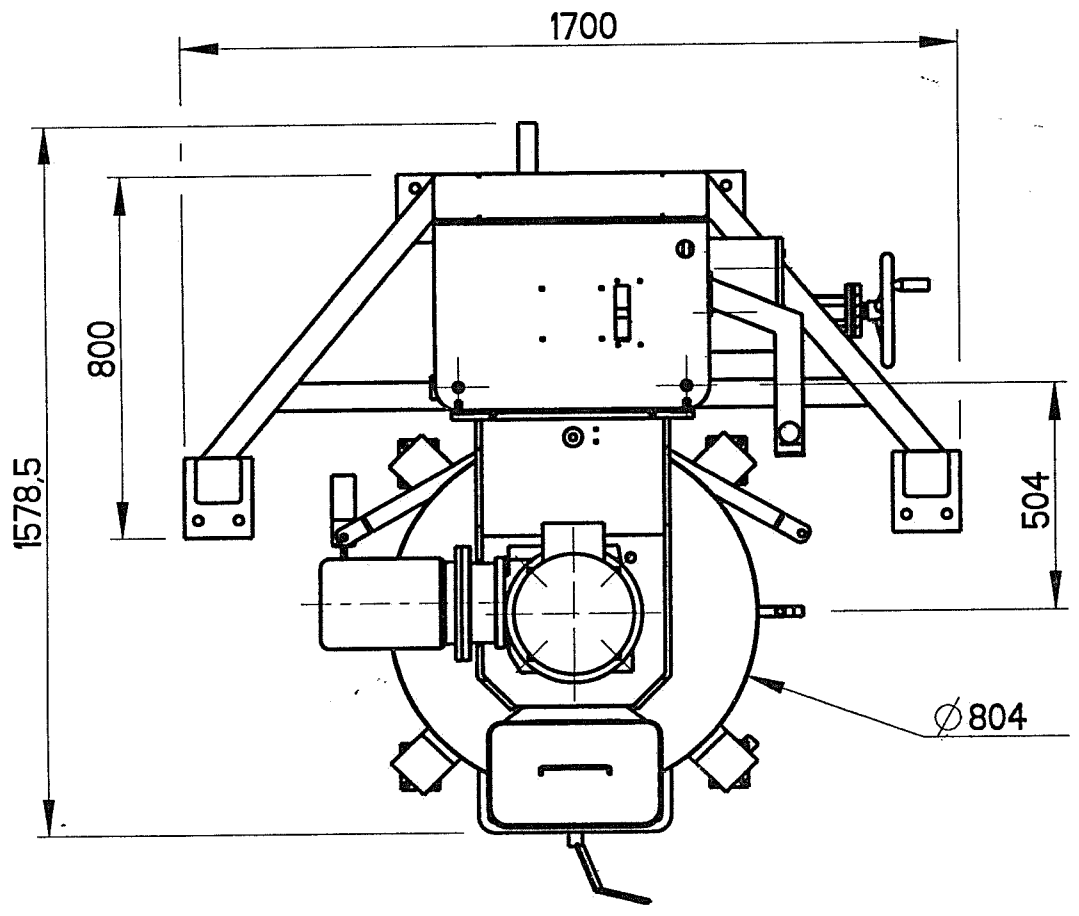

- MULTIMIX MF02 -
.Mvt centrale : Defloculeuse ∅180
.Mvt peripherique : Pale-ancre ∅700
avec racleurs pour paroies et fond
.Puissance : 7.5 et 2.2 K
.Protection : ADF EExd2 BT4
.Tension : 400v 50 Hz

- CUVE -
.Matiere : 304L decapee, passivee
.Capacite : 200 L utile
.Type : cylindrique, fond plat
.Double enveloppe : 2 bar (eau)
.Temperature produit : 55° C maxi
.Pression interne : atmospherique
.Vanne de vidange :fond de cuve DN50
.Soupape : 2.2 bar sur DE
.Piquage : 1/2 G pour sonde
1/2 G entree/sortie DE

00033744 - ind A 24/11/97

RAYNERI